Manual de Instruções para Bomba de Porão Whale

Em caso dúvidas na instalação após a leitura do manual, favor entrar em contato com nosso departamento técnico através do telefone ou email:

- **(11) 3477-5655**
- **email: atendimento@marineoffice.com.br**

Horários de atendimento:

Segunda-feira à quinta-feira: 8h – 18h

Sexta-feira: 8h – 17h

Rua Anhaia 982, Bom Retiro – SP

www.marineoffice.com.br

Termo de Garantia

Acessórios Náuticos e Peças de Reposição

A Marine Office tem como compromisso oferecer produtos de qualidade e durabilidade que correspondam com as expectativas de seus clientes. Comprometemo-nos a reparar ou substituir, gratuitamente mediante a aprovação da solicitação de garantia, os produtos que sejam reconhecidos pelo nosso Departamento Técnico como defeituosos. Os produtos serão reconhecidos como defeituosos quando apresentarem qualquer defeito relacionado a material ou processo de fabricação.

A garantia só é permitida para produtos, que mesmo seguindo as instruções de instalação e uso, apresentarem não conformidade com as especificações técnicas do respectivo fabricante. Neste sentido, concede a presente garantia contratual aos produtos adquiridos, cujos termos estão baseados no Código de Defesa do Consumidor. Lei nr. 8.078 de 11 de Setembro de 1990.

Termos de Garantia e Prazos

- Os produtos distribuídos e comercializados pelas Marine Office, possuem garantia legal de 90 (noventa) dias, a contar da data de emissão da Nota Fiscal de Compra.

- Para abertura do processo de Solicitação de Garantia, o cliente deverá comunicar a Marine Office, o respectivo produto e defeito apresentado.

- Os custos relacionados ao transporte/envio do produto são de responsabilidade do cliente;

- O produto deverá ser entregue em sua embalagem original, acompanhado da Nota fiscal de Compra, indicando o respectivo produto e a data de compra.

- Após recebimento do produto, a Marine Office terá um prazo de 30 (trinta) dias para reparar ou substituir o produto defeituoso. Este prazo está amparado pela Lei nr. 8078; parágrafos 1 e 2 - artigo 18. Será considerado produto dentro do prazo de garantia todos aqueles que chegarem ao nosso departamento dentro da data estipulada deste Termo de Garantia e em conformidade com a Nota Fiscal de Compra.

- Caso seja constatado que o produto apresenta defeito material ou de fabricação, caberá a Marine Office, através de seu Corpo Técnico definir se irá reparar ou substituir o produto.

- Os produtos retornarão aos clientes sempre que não forem constatados os defeitos alegados, ou mesmo em casos de descumprimento de qualquer das condições de exclusão de garantia que serão apresentadas a seguir.

Condições de Exclusão de Garantia

- Desgaste ocorrido por uso intenso ou exposição à condições adversas e não previstas para o uso do produto específico.

- Danos causados durante o transporte ou montagem e desmontagem do produto.

- Mau uso, esforços indevidos, ou uso diferente daquele proposto pelo fabricante para cada produto. Defeitos ou desgastes causados por uso que não forem explicitamente indicados para esse fim.

- Problemas causados por montagem em desacordo com o manual de instruções, ou relacionados a adaptações ou alterações realizadas no produto.
- Problemas relacionados a condições inadequadas do local onde o produto foi instalado.
- Maus tratos, descuido, danos causados por acidentes, quedas e etc; limpeza ou manutenção em desacordo com as instruções do fabricante.
- Danos causados por serviços de limpeza e/ou conserto contratados pelo cliente.

Observações Importantes

Após observar ou relatar um problema no produto, entre em contato com a Marine Office para informar o ocorrido. Não mexa ou inspecione o produto para solução do problema, isso invalidará a garantia. A Marine Office é única e exclusivamente responsável por inspecionar, laudar e solucionar o problema existente.
Para sua tranquilidade, preserve-o junto ao Documento Fiscal e/ou manual de instruções de seu produto em local de fácil acesso.

Assistência Técnica Autorizada

Marine Office C.I.E.R.C. LTDA

Rua Anhaia, 982 - Bom Retiro - SP - CEP 01130-000

Telefone: (11) 3477-5655

Email: atendimento@marineoffice.com.br

Site: www.marineoffice.com.br

Bomba de porão submersível 12/24V DC

Leia atentamente as instruções a seguir, antes de instalar e usar o equipamento.

Especificações

Código	BE0500	BE0950	BE1450	BE1454	BE2002	BE2004	BE3002	BE3004
*Capacidade	500GPH 32L/min	950 GPH 57L/min	1300 GPH 82 L/min		2000 GPH 104L/min		3000 GPH 189L/min	
Capacidade com 1m de carga	450 GPH 26 L/min	850 GPH 52 L/min	1100 GPH 65 L/min		1650 GPH 104L/min		2700 GPH 170L/min	
Tensão	12V	12V	12V	24V	12V	24V	12V	24V
Amperagem	1,5A	3,5A	5A	2,5A	10A	5A	18A	9A
Fusível recomendado	2A	5A	7A	5A	15A	8A	27A	13A
Peso (Kg)	0,28	0,45	0,82		1,32		2,64	
Conexões	3/4”	1 e 1/8”			1 1/8”		1 1/4”	
Bitola do fio	1,3 mm2 (16 AWG)						2 mm2 (14 AWG)	
Materiais	ABS, Nitrile, Acetal				Polipropileno, Nitrile, Acetal			
Carga máx de descarga	3 m	3,5 m	4,5 m		4 m		4,6 m	
Altura	83	109	129		165		195	
Largura	102	135	168		144		166	
Comprimento	Ø78,5	Ø103	Ø121		Ø120,5		Ø132	

*As capacidades indicadas são de acordo com as recomendações da ABYC.

Princípio de operação

A linha Orca de bombas de porão elétrica é projetada para uso como bomba de porão em embarcações. Estas bombas de alta capacidade, compactas e potentes, projetadas para a evacuação de água de porão.

Ao instalador

Verifique se o produto é adequado para a aplicação pretendida, siga estas instruções de instalação e certifique-se que todos os funcionários relevantes leiam os pontos listados abaixo. Certifique-se também de que estas instruções sejam transmitidas ao usuário final.

Aplicação

Esta bomba de porão elétrica Orca é projetada para ser usada como bomba de porão em embarcações para bombear somente água de porão.

Avisos

1. A saída da bomba deve ser montada a pelo menos 305 mm acima da linha d'água, quando a saída da bomba estiver localizada abaixo da linha d'água.

2. Não é adequado bombear líquidos inflamáveis, diesel, produtos químico, etc. Esta bomba destina-se apenas para água de porão.

3. Esta bomba destina-se apenas para uso com água parada. não destinam-se para controle de danos que permitam ingresso de água no porão da embarcação. As capacidades das bombas podem não ser suficientes para evitar a inundação devido ao rápido acumulo de água devido à tempestades ou condições meteorológicas difíceis e/ou ingresso rápido de água criado por condições de navegação inseguras ou danos no casco.

4. Com todas as aplicações, é importante que um sistema com prática de trabalho seguro seja utilizado na instalação, uso e manutenção. Certifique-se que a alimentação de energia esteja desligada durante instalação e manutenção do equipamento.

5. Para fixas bem a bomba, assegure que a superfície de montagem tenha espessura mínima de 13 mm. Não aparafuse a bomba diretamente ao casco, ela deve ser montada em uma antepara ou placa adicional.

Acessórios opcionais

Sensores eletrônicos de nível - BE9003 / BE9006 .

Instalação

AVISO: Por favor, note que a instalação incorreta invalida a garantia

Sempre desconecte as fontes de energia antes de instalar.

Localização

- Posicione a bomba na parte mais baixa acessível do porão. Em veleiros, a posição deve ser centrada à quilha (Fig. 1).

- Não monte a bomba diretamente no casco. A base deve ser montada em uma antepara ou placa adicional de pelo menos 19 mm de espessura.

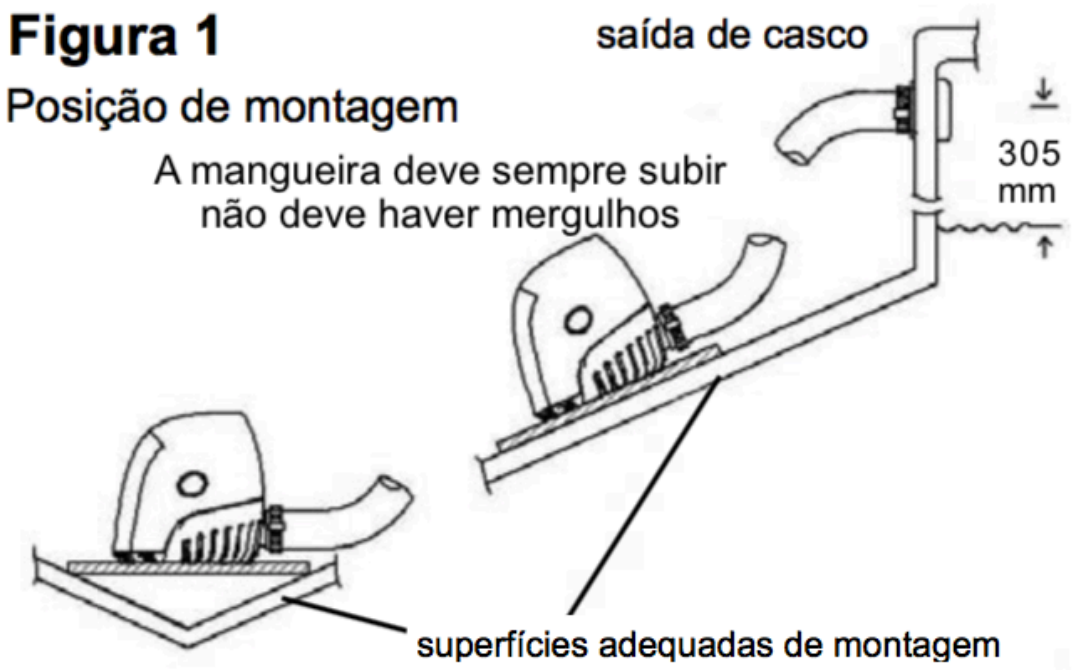

Instruções de montagem

Antes da furação, assegure-se de que a bomba montada seja colocada corretamente com o bocal da bomba em direção para a saída de casco.

Para remover o corpo da bomba, coloque a mão sobre o corpo, pressione as abas de travamento e levante o corpo da base . Nota: O motor será removido com o corpo (veja as figuras 2 e 3).

Para Orca 500, 950, 1300

- Use a base como modelo para marcar os 3 furos de montagem da bomba na superfície de montagem.
- Remova a base. faça 3 furos de Ø 1/8” (3mm) nos locais marcados.
- Coloque novamente a base na bomba. Coloque os parafusos de aço inox fornecidos.
- Volte a colocar o corpo da bomba na base. Insira-o até que as abas da base se encaixem nas aberturas laterais do corpo da bomba (Fig. 2).

Para Orca 2000 e 3000

- Use a base como modelo para marcar os 4 furos de montagem da bomba na superfície de montagem.
- Remova a base. Faça 4 furos de Ø 1/8” (3mm) nos locais marcados.
- Coloque novamente a base na bomba. Coloque os parafusos de aço inox fornecidos.

- Volte a colocar o corpo da bomba na base. Insira-o até que as abas da base se encaixem nas aberturas baterias do corpo da bomba (Fig. 3)

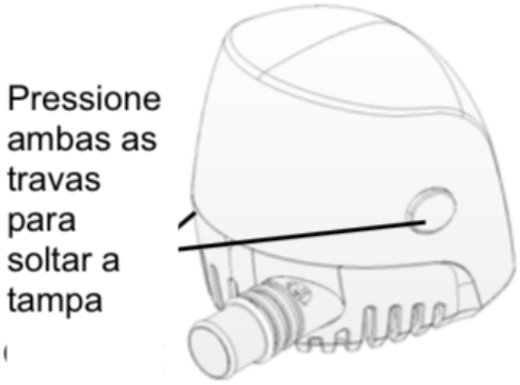

Figura 2 - Soltar a tampa Orca 500, 950 e 1300

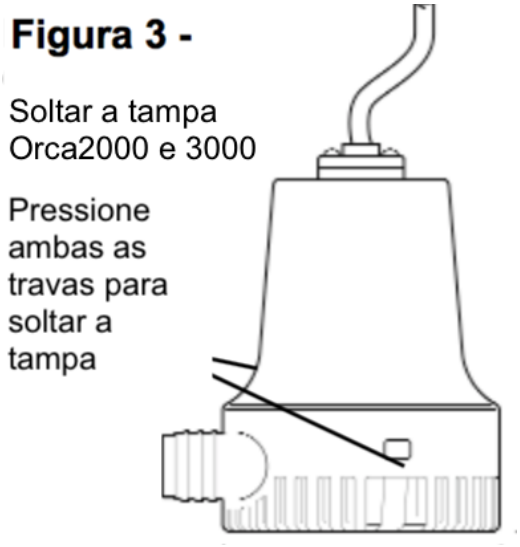

Mangueira

IMPORTANTE: Para evitar bloqueios de ar, a mangueira deve subir continuamente até a saída de casco, sem fazer qualquer mergulho ou curva brusca. Os suportes da mangueira devem ser instalados em intervalos regulares quando necessário.

- Oriente a saída da bomba para um caminho direto para a saída de casco, garantindo assim um caminho sem obstruções.
- prenda todas as conexões com braçadeiras de aço inox.
- Se não existir uma saída de casco, instale a uma altura mínima de 305 mm acima da linha d'água. Aplique selante para ambiente marítimo no interior e exterior em torne dessa saída de casco.

Fiação elétrica

Certifique-se de que todas as conexões estejam acima do nível mais alto da água. Use somente conectores de fio específicos para ambiente marinho e fios de cobre de 16 AWG. Impermeabilize todas as conexões com materiais adequados (veja figuras 4 e 5).

- Conecte o fio marrom (500, 950 e 1300) ou fio vermelho (2000 e 3000) positivo (+) no interruptor. Para funcionamento automático, use o sensor automático BE9003.
- Conecte o fio preto ao terminal negativo (-) da bateria.
- Instale o suporte do fusível com 183 cm do terminal positivo (+) da bateria.
- Para testar o sistema, alimente a bomba com água. Se o fluxo parecer baixo, certifique-se de que os fios estejam conectados corretamente: marrom ou vermelho para o interruptor; e preto para o negativo (-) da bateria.

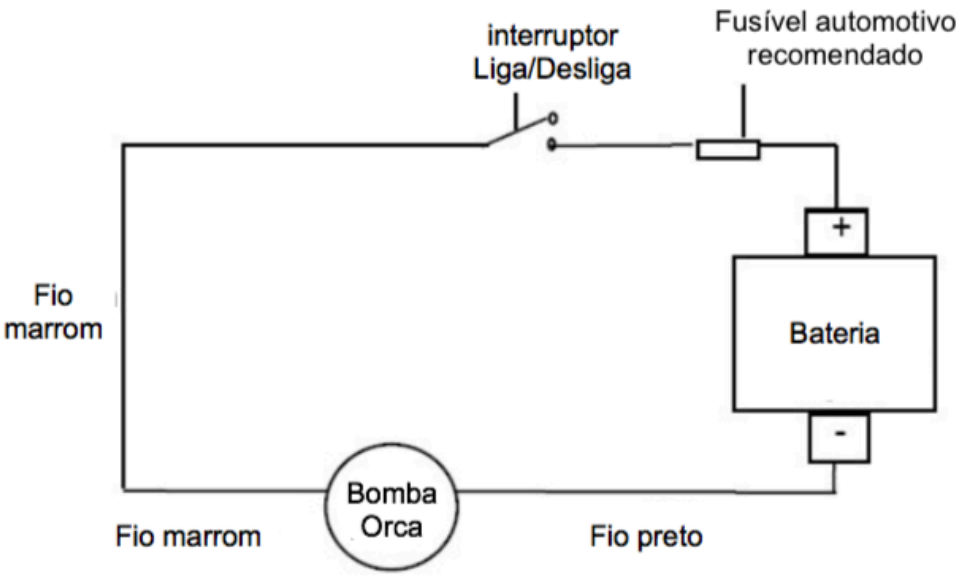

Figura 4 - Esquema elétrico para Orca 500, 950 e 1300

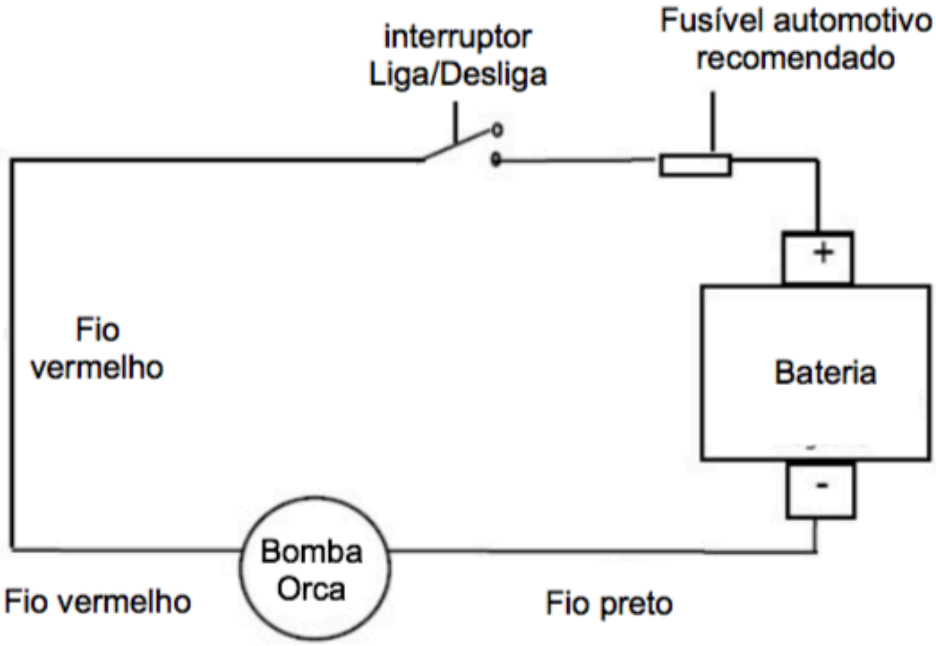

Figura 5 - Esquema elétrico para Orca 2000 e 3000

AVISO: Inverter a fiação reduz o desempenho e pode causar falhas na bomba.

AVISO: Risco de incêndio. A fiação deve obedecer aos padrões elétricos aplicáveis e possuir um fusível ou disjuntor adequado. Fiação inadequada pode causar incêndio que resulte em lesão corporal ou morte.

NOTA: desligue a alimentação antes de fazer as conexões. As informações sobre a fiação sugeridas são fornecidas apenas como guia. Para obter informações completas, consulte os regulamentos USCG, ABYC e ISO para aplicações marinhas e medidores de fiação, conectores e fusíveis.

Manutenção

Aa bombas Orca são projetadas para exigir manutenção mínima.

AVISO: Antes da manutenção, desligue a alimentação da bomba e drene o sistema.

Bom desempenho: remova regularmente a carcaça do motor e limpe o filtro para ter certeza de que não há detritos bloqueando a sucção.

Verificações anuais: a Whale aconselha que a tubulação do barco seja verificada em busca de vazamentos e obstruções anualmente. Também é recomendável um teste elétrico da bomba. Se você não está familiarizado com os padrões elétricos aplicáveis, assegure que um eletricista/técnico qualificado faça o teste por completo.

Inverno

NOTA: Drene completamente o sistema para o inverno.

A garantia é invalidade se o sistema não estiver totalmente drenado para o inverno.

Soluções de problemas

Problema	Causa	Solução
Bomba funciona mas não succiona	Mangueira pode ser sido bloqueada por ar	Limpe a mangueira de qualquer bloqueio e assegure que a saída da mangueira vá para cima em direção à saída de casco, sem mergulhar e fazer curvas.
	Rotor pode estar obstruído	Remova a carcaça da bomba da base. Remova detritos da câmara e do rotor. Assegure que o rotor esteja firme ao eixo e que não esteja rachado ou quebrado
Bomba não funciona	Fusível queimado	Certifique que as conexões elétricas e o fusível são à prova d'água e que não se soltaram

Declaração de conformidade

Este produto está em conformidade com todas as diretrizes e padrões europeus relevantes. Entre em contato com a Whale® se forem necessários mais detalhes sobre as Normas e Conformidades.